T-AV4D-F2460 L124P/35 A9 92/8 M2 LS EST 5099640

Produktdetails	
Produktbasisklassen	Mehrfachverriegelung
Produkt-Funktionsgruppe	Schloss - mechanisch
Produktgruppe	autoLock
Produkt	autoLock AV4D/Automatik
Produktvariante	autoLock AV4D Standard

Spezifikation	
Profilmaterial	Aluminium
Öffnungsmöglichkeit	1-flügelig + 2-flügelig aktiv
Flügelfalzhöhe	1.875 - 2.230 mm
Griffhöhe	1050 mm
Schlossbetätigung	AV4D/Schlüsselbetätigt
Stulpart	Flachstulp
Stulpbreite	24 mm
Stulpvariante	Variante 60
Stulpende	Eckig
Dornmaß	35 mm
Abstandsmaß	92 mm
Zylindertyp	Profilzylinder (PZ)
Drückernuss	8 mm
Drückernussausführung	Standard Drückernuss
Nebenverriegelungsart	Schwenkriegel AV4D Standard
Anzahl der Nebenverriegelungen	2
DIN Richtung	DIN links
Oberfläche	Edelstahl EST
Hauptriegel	Mit Hauptriegel
Fallenausführung	Abgeschrägte Falle 9°
Werkstoff Falle	Zink-Stahl
Türwächterfunktion	Ohne Türwächterfunktion
Zusatzschloss	Standard - Ohne Zusatzschloss
Befestigungsart	Standard Beschlagsschraube

Zertifizierung	
Zertifizierung VdS	VdS Klasse B
Zertifizierung SKG	SKG **
DIN 18251-3:2002-11	Klasse 4
SBD/PAS24	geeignet

T-AV4D-F2460 L124P/35 A9 92/8 M2 LS EST 5099640

Profilsysteme	
Profilhersteller	Alcoa (Kawneer), Aliplast, AluK, Alumil, Forster, Jansen, Kawneer (Alcoa), Profile Systems, Sapa, Sepalumic, Technal, Wicona

T-AV4D-F2460 L124P/35 A9 92/8 M2 LS EST 5099640

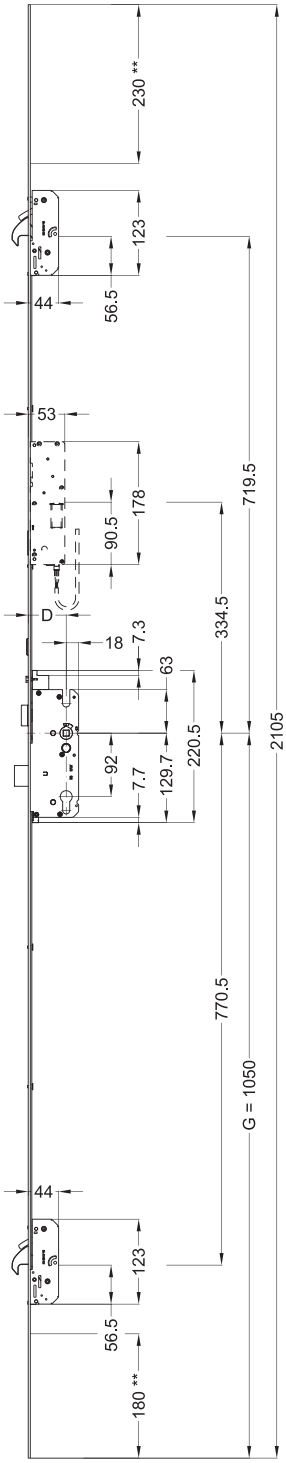

Die folgenden Zeichnungen zeigen die Ausführung in DIN rechts. Die Variante in DIN links ist spiegelbildlich zu betrachten.

Allgemeine Vermaßung

D = Dornmaß

G = Griffhöhe

(** = kürzbar)

Angaben, die in Klammern gesetzt sind, werden nur bei einzelnen Mehrfachverriegelungen verwendet.

T-AV4D-F2460 L124P/35 A9 92/8 M2 LS EST 5099640

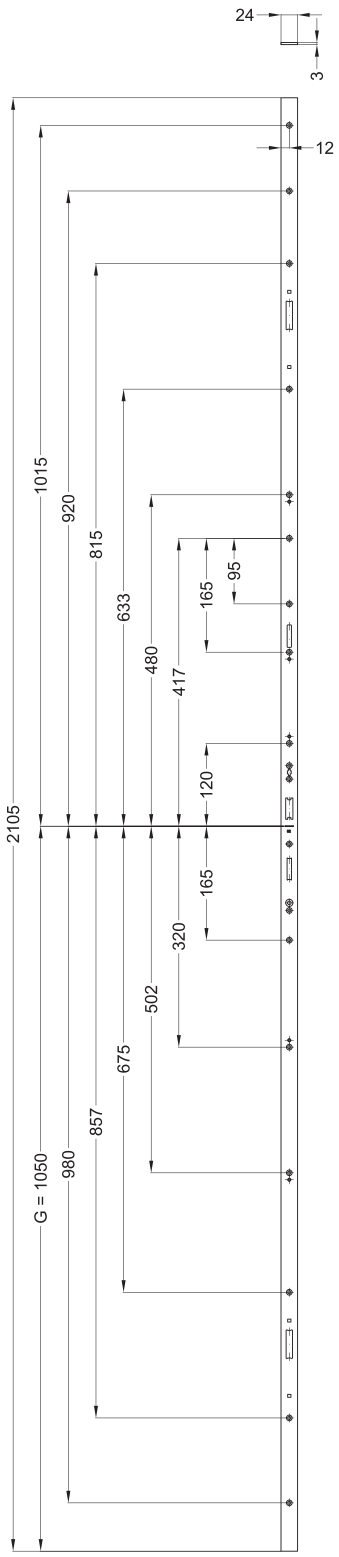

Schraubmaße

G = Griffhöhe

T-AV4D-F2460 L124P/35 A9 92/8 M2 LS EST 5099640

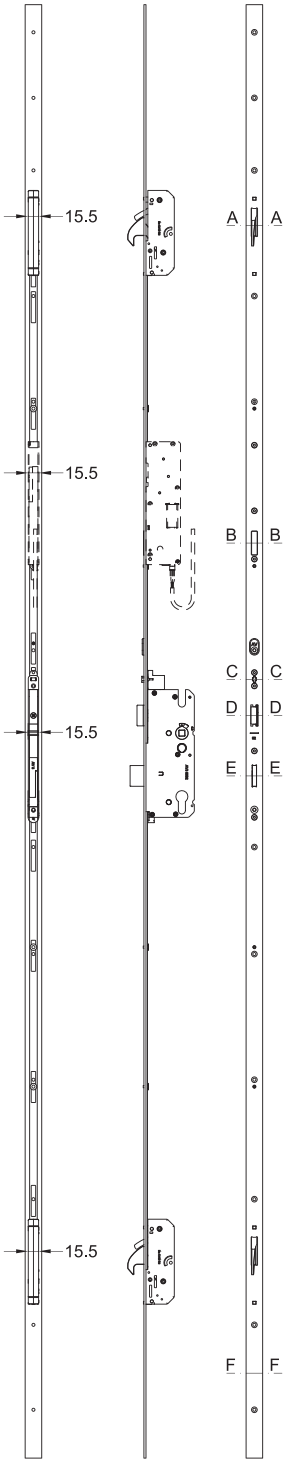

Ansichten

T-AV4D-F2460 L124P/35 A9 92/8 M2 LS EST 5099640

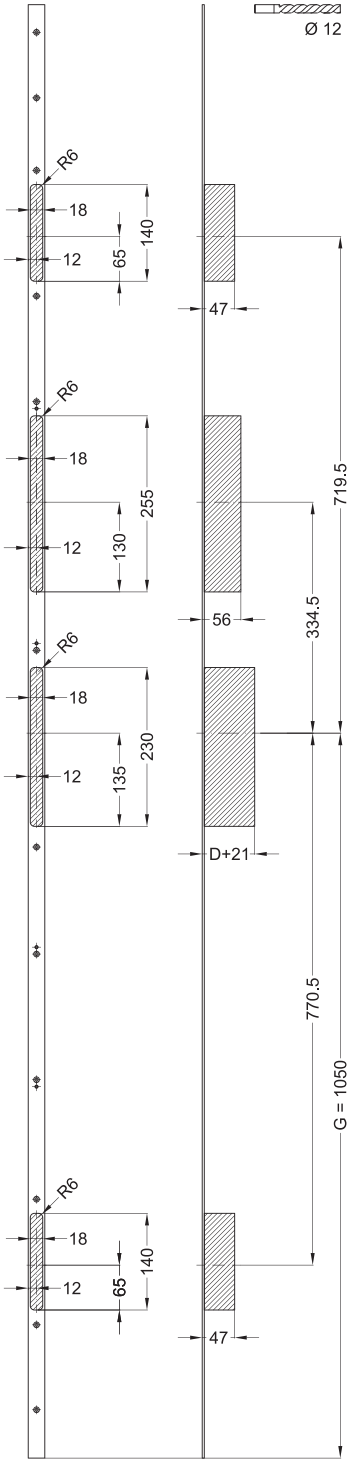

Fräsmaße

D = Dornmaß

G = Griffhöhe

T-AV4D-F2460 L124P/35 A9 92/8 M2 LS EST 5099640

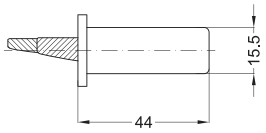

A - A

Einbaulage

D = Dornmaß

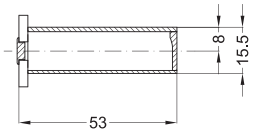

B - B

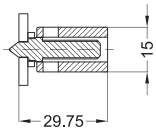

C - C

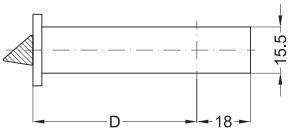

D - D

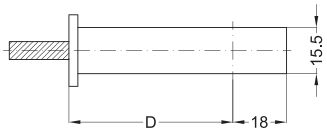

E - E

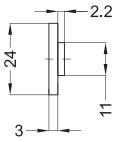

F - F

T-AV4D-F2460 L124P/35 A9 92/8 M2 LS EST 5099640

Legende

Abstandsmaß	Bezeichnet die Entfernung A von Mitte Drückernuss bis zur Mitte des runden Zylinderkerns.

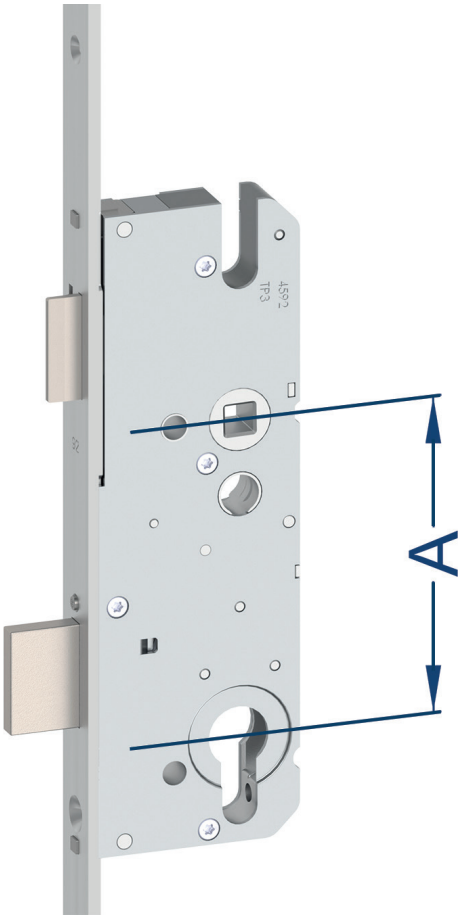

Anzahl der Nebenverriegelungen	Gibt die Anzahl der Nebenverriegelungselemente (z.B. Schwenkriegel, Bolzen, Rastexzenter) an, die an der Stulpe befestigt sind.
Befestigungsart	Gibt die Art der Befestigung an, womit die Winkhaus Komponenten am Türelement befestigt werden.
DIN 18251-3:2002-11	Bescheinigt die Erfüllung der sicherheitsrelevanten Merkmale nach DIN 18251-3.
DIN Richtung	Die DIN-Richtung entspricht der Drehrichtung des Türflügels. Bei der Angabe der DIN steht der Betrachter immer an der Türseite, an welcher die Türbänder angebracht bzw. sichtbar sind.

T-AV4D-F2460 L124P/35 A9 92/8 M2 LS EST 5099640

DIN links

DIN links innenöffnend

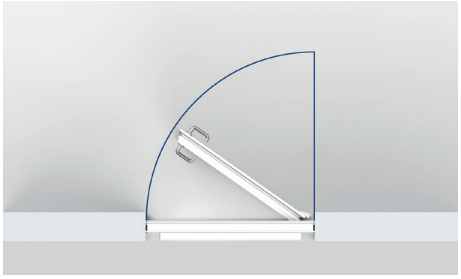

DIN links außenöffnend

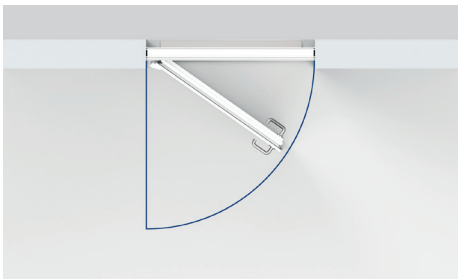

T-AV4D-F2460 L124P/35 A9 92/8 M2 LS EST 5099640

Dornmaß Bezeichnet das Maß D von der Mitte Drückernuss bis zur Stulpoberfläche.

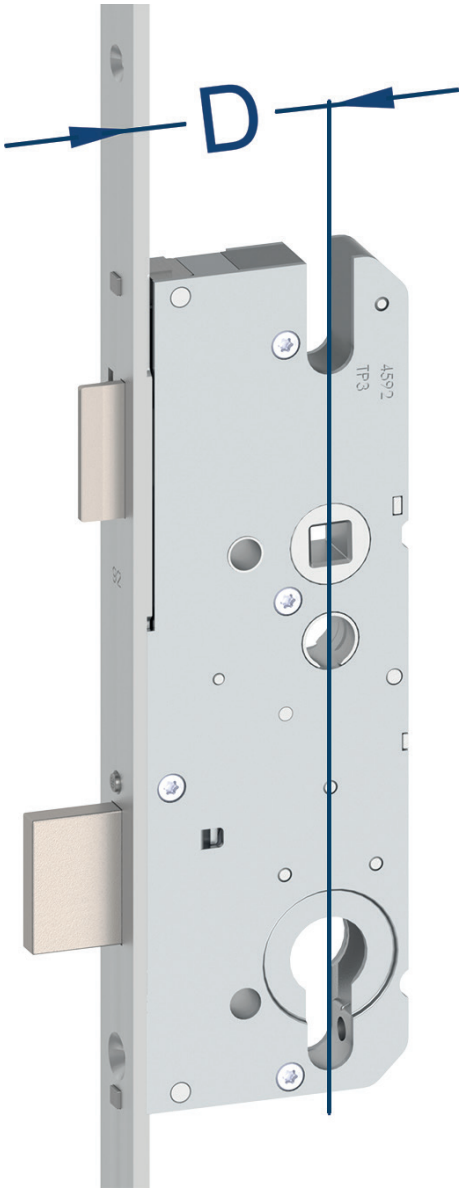

T-AV4D-F2460 L124P/35 A9 92/8 M2 LS EST 5099640

Drückernuss

Bezeichnet den Teil des Schlosses, der zur Aufnahme des Griffvierkantes dient, der die Falle betätigt, wenn er per Hand nach unten gedrückt wird.

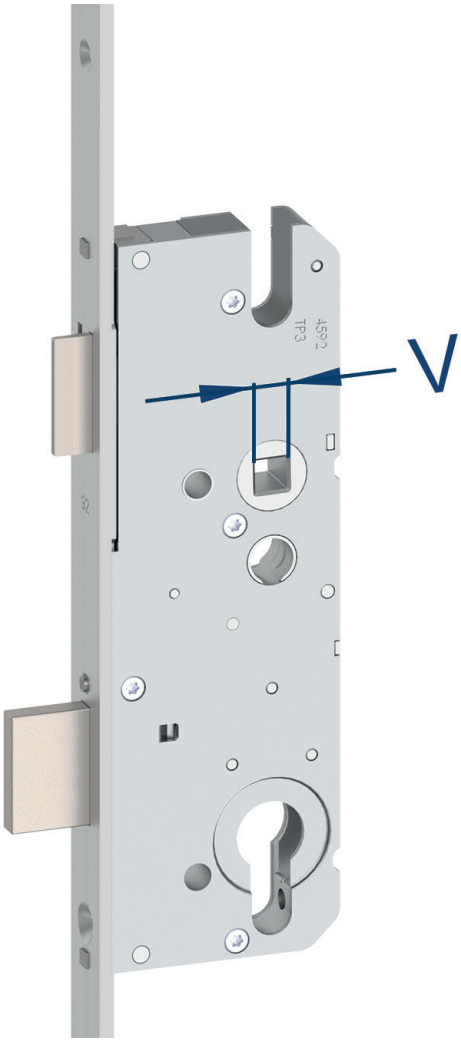

Drückernussausführung

Gibt die Ausführung des Teils des Schlosses an, welches zur Aufnahme des Griffvierkantes dient und die Falle betätigt, wenn es per Hand nach unten gedrückt wird.

Fallenausführung

Beschreibt die Art und Ausführung der Falle (z.B. Flüsterfalle, abgesetzte Falle, Rollenfalle).

T-AV4D-F2460 L124P/35 A9 92/8 M2 LS EST 5099640

Flügelfalzhöhe

Bezeichnet den senkrechten Abstand von der oberen Innenkante des Türflügels bis zur unteren Innenkante des Türflügels.

T-AV4D-F2460 L124P/35 A9 92/8 M2 LS EST 5099640

Griffhöhe

Bezeichnet den senkrechten Abstand von der unteren Stulpkante bis zur Mitte Drückernuss.

Hauptriegel

Bezeichnet den Teil des Schlosses, der üblicherweise in ein am Türrahmen befestigtes Rahmenteil einfährt und in den Schlosskasten zurückgezogen werden kann.

T-AV4D-F2460 L124P/35 A9 92/8 M2 LS EST 5099640

Nebenverriegelungsart

Beschreibt die Art der Nebenverriegelungselemente (z.B. Schwenkriegel, Bolzen, Rastexzenter).

Schwenkriegel AV4D Standard
Das autoLock AV4D-Dichtigkeitselement sorgt unabhängig von dem Massivschwenkriegel für dynamischen Anpressdruck, so dass die Türdichtungen komprimiert bleiben und die Tür in der arretierten Lage geschlossen bleibt. Der autoLock AV4D-Massivschwenkriegel aus Stahl kann bei geschlossener Tür immer vollständig einriegeln und sorgt automatisch für eine tiefe Hinterkrallung hinter das Schließblech und verhindert so ein Auseinanderziehen von Türblatt und Rahmen. Darüber hinaus ist der autoLock AV4D-Massivschwenkriegel nach dem Ausriegeln automatisch gegen Zurückdrücken gesichert. Das heißt, dass auch ohne zusätzliches Verriegeln durch den Hauptschlosskasten die automatische Verriegelung bereits hohe Sicherheit liefert.

Oberfläche

Beschreibt die Oberfläche und Beschichtung der Stulpe.

Öffnungsmöglichkeit

Gibt die Art des Türelementes an (1-flügelig oder 2-flügelig) sowie in welchen Flügel (aktiv oder inaktiv) die Sicherheits-Tür-Verriegelung eingebaut werden kann.

1-flügelig + 2-flügelig aktiv

1-flügelig aktiv

2-flügelig aktiv

Profilmaterial

Das Profilmaterial beschreibt, den Werkstoff aus dem das Türelement (Türflügel in Verbindung mit Türrahmen) besteht.

T-AV4D-F2460 L124P/35 A9 92/8 M2 LS EST 5099640

Aluminium

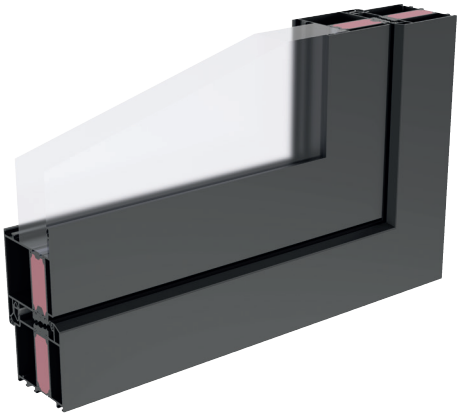

Schlossbetätigung

Beschreibt das Ver- und Entriegeln der Sicherheits-Tür-Verriegelung.

AV4D/Schlüsselbetätigt

Schließen/Verriegeln

Nach dem Schließen der Tür fallen die Automatik-Schwenkriegel in die Rahmenteile und arretieren automatisch. Durch einmaliges Drehen (ca. 1 x 360°) des Schlüssels im Schließzylinder ist die Tür durch Blockierung der Treibstange (Griff blockiert) und ausfahren des Hauptriegels vollständig verschlossen.

Entriegeln/Öffnen

Durch eine Schlüsselumdrehung (ca. 1 x 360°) entgegengesetzt zur Verschlussrichtung wird das Schloss entriegelt. Die Verriegelungselemente sind nicht mehr blockiert. Die Automatik-Schwenkriegel und die Falle werden bei Betätigung des Griffs oder Schlüssels (jeweils mit normaler Handgeschwindigkeit und jeweils bis zum Anschlag) eingezogen und gegen Ausschließen gesichert, sodass die Tür geöffnet werden kann.

T-AV4D-F2460 L124P/35 A9 92/8 M2 LS EST 5099640

Stulpart	Bezeichnet das Profil der im senkrechten Falz des Türflügels sichtbaren Metallfläche des Schlosses. 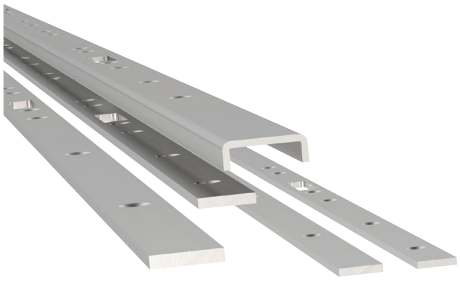
Stulpbreite	Bezeichnet den waagerechten Abstand von der linken Stulpkante zur rechten Stulpkante.
Stulpende	Gibt an, ob die Stulpen ein abgerundetes oder eckiges Stulpende besitzen.
Stulpvariante	Gibt in erster Linie die Bauhöhe der Sicherheits-Tür-Verriegelung sowie die Position der Nebenverriegelungselemente an. **Variante 60** Für standard Haus-/Nebeneingangstüren im Bezug auf die Positionen der Verriegelungselemente.
Türwächterfunktion	Optionale Funktion, bei der ein sogenannter Sperrbügel auf Wunsch das Öffnen des Türflügels auf geringe Distanz ermöglicht.
Werkstoff Falle	Gibt den Werkstoff an, aus welchem die Falle besteht.
Zertifizierung SKG	Bescheinigt die Anerkennung und die Klasse der Winkhaus Komponenten durch das Prüfinstitut SKG-IKOB.
Zertifizierung VdS	Bescheinigt die Anerkennung und die Klasse der Winkhaus Komponenten durch die VdS-Zertifizierungstelle.
Zusatzschloss	Optionale Funktion, bei der die komplette Verriegelung im verschlossenen Zustand über einen zusätzlichen sogenannten Zusatzschlosskasten gesperrt werden kann.
Zylindertyp	Beschreibt für welche Art von Schließzylinder das Schloss vorgerichtet ist. **Profilzylinder (PZ)** Die Mehrfachverriegelung ist für den Einbau aller der DIN 18252 bzw. DIN EN 1303 (Korrosionsklasse C) entsprechenden Profilzylinder vorgerichtet. Diese Standardzylinder haben einen Durchmesser von 17 mm.