T-FG1662 L03/40 92/8 M2 LS MC 2587976

Produktdetails	
Produktbasisklassen	Mehrfachverriegelung
Produkt-Funktionsgruppe	Schloss - mechanisch
Produktgruppe	hookLock
Produkt	hookLock/Schwenkriegel
Produktvariante	hookLock M (RS oder LS)

Spezifikation	
Profilmaterial	Kunststoff, Aluminium
Öffnungsmöglichkeit	1-flügelig + 2-flügelig aktiv
Flügelfalzhöhe	1.735 - 1.875 mm
Griffhöhe	1050 mm
Schlossbetätigung	TT/Griffbetätigt
Stulpart	Flachstulp
Stulpbreite	16 mm
Stulpvariante	Variante 62
Stulpende	Eckig
Dornmaß	40 mm
Abstandsmaß	92 mm
Zylindertyp	Profilzylinder (PZ)
Drückernuss	8 mm
Drückernussausführung	Standard Drückernuss
Nebenverriegelungsart	Schwenkriegel TS1 Standard
Anzahl der Nebenverriegelungen	2
DIN Richtung	DIN links
Oberfläche	Matt chromatiert MC
Hauptriegel	Mit Hauptriegel
Fallenausführung	Standardfalle
Werkstoff Falle	Zink-Stahl
Türwächterfunktion	Ohne Türwächterfunktion
Zusatzschloss	Standard - Ohne Zusatzschloss
Befestigungsart	Standard Beschlagsschraube

Zertifizierung	
Zertifizierung SKG	SKG **
DIN 18251-3:2002-11	Klasse 3
SBD/PAS24	geeignet

T-FG1662 L03/40 92/8 M2 LS MC 2587976

Profilsysteme	
Profilhersteller	Actual, AluK, Aluplast, Deceuninck (ehemals Inoutic), Dimex, KBE (Profine GmbH), Kömmerling, Roplasto, Salamander, Trocal (Profine GmbH), Veka, Wymar International n.v.

T-FG1662 L03/40 92/8 M2 LS MC 2587976

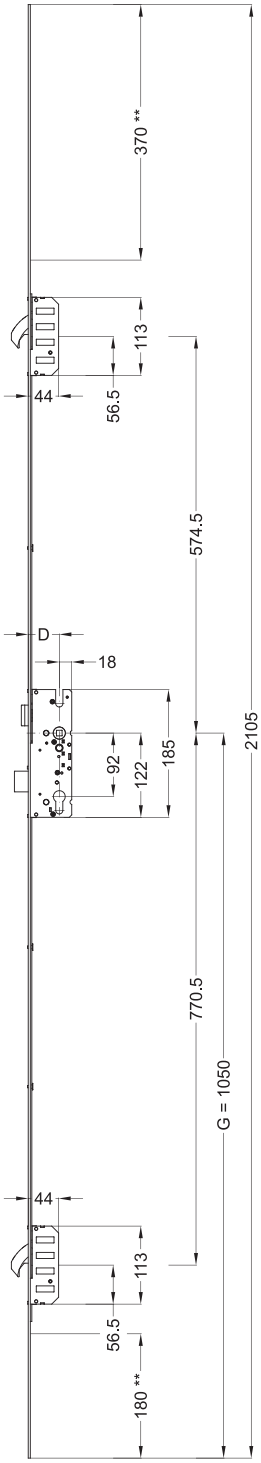

Die folgenden Zeichnungen zeigen die Ausführung in DIN rechts. Die Variante in DIN links ist spiegelbildlich zu betrachten.

Allgemeine Vermaßung

D = Dornmaß

G = Griffhöhe

(** = kürzbar)

Angaben, die in Klammern gesetzt sind, werden nur bei einzelnen Mehrfachverriegelungen verwendet.

T-FG1662 L03/40 92/8 M2 LS MC 2587976

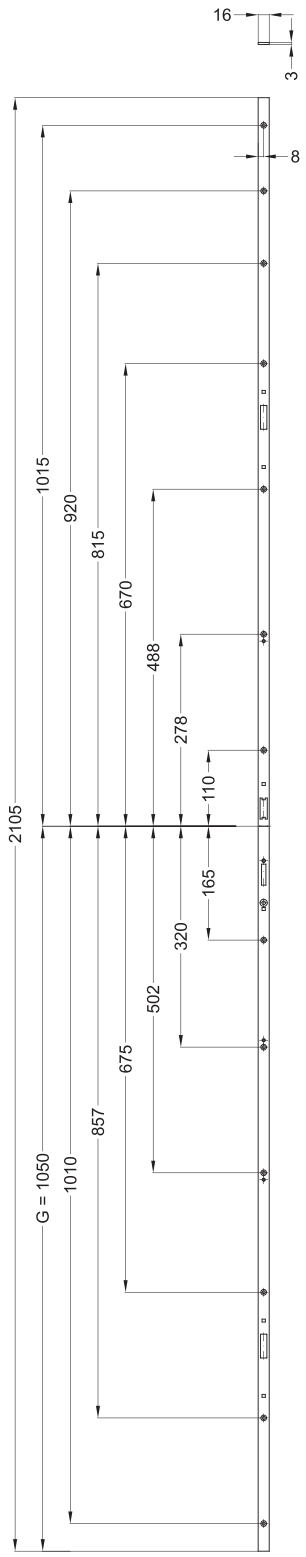

Schraubmaße

G = Griffhöhe

T-FG1662 L03/40 92/8 M2 LS MC 2587976

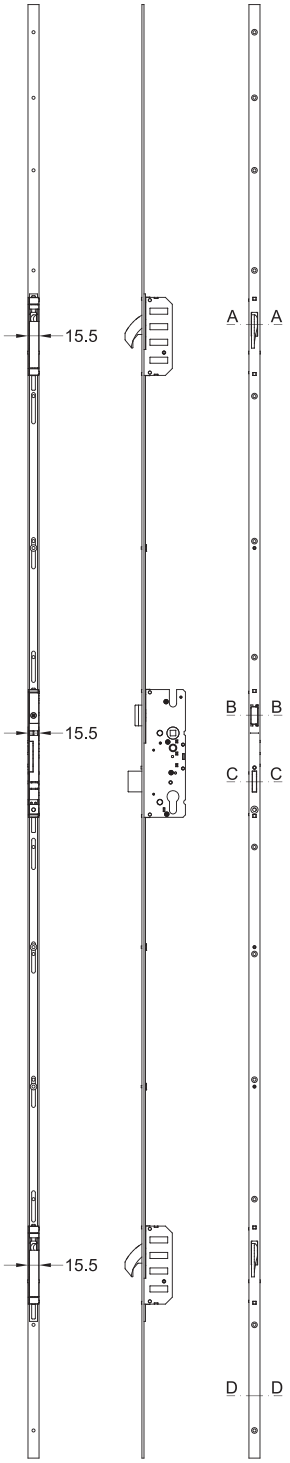

Ansichten

T-FG1662 L03/40 92/8 M2 LS MC 2587976

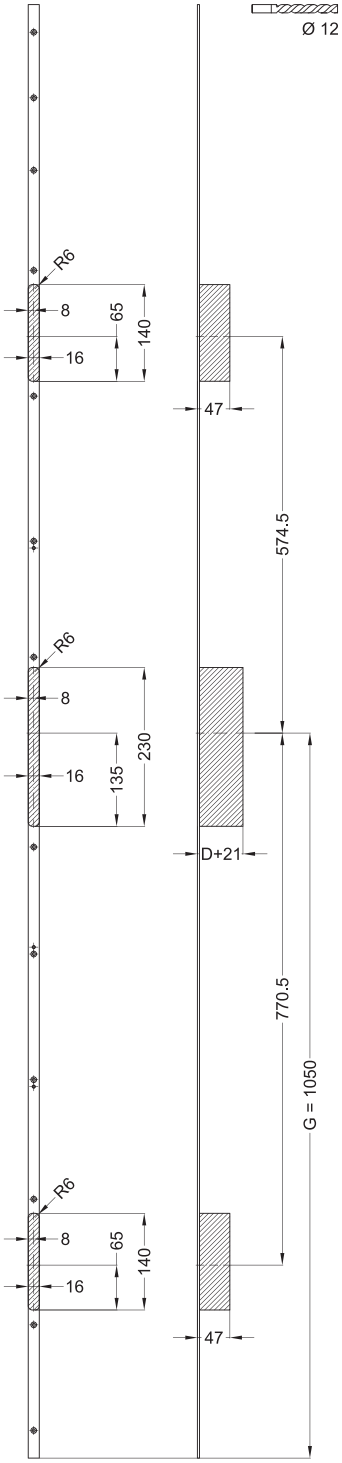

Fräsmaße

D = Dornmaß

G = Griffhöhe

T-FG1662 L03/40 92/8 M2 LS MC 2587976

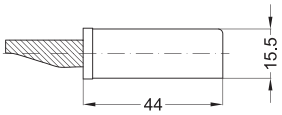

A - A

Einbaulage

D = Dornmaß

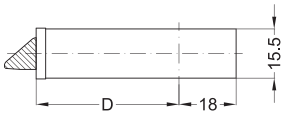

B - B

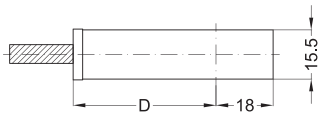

C - C

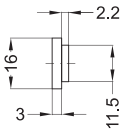

D - D

T-FG1662 L03/40 92/8 M2 LS MC 2587976

Legende

Abstandsmaß	Bezeichnet die Entfernung A von Mitte Drückernuss bis zur Mitte des runden Zylinderkerns.

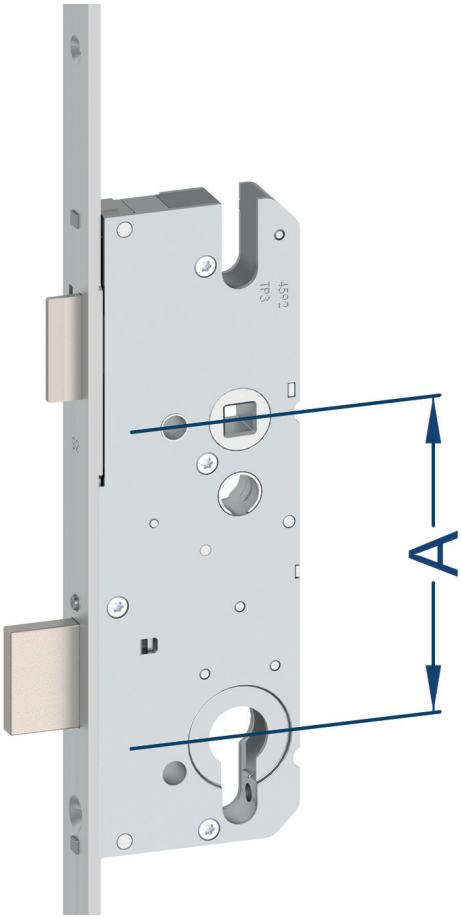

Anzahl der Nebenverriegelungen	Gibt die Anzahl der Nebenverriegelungselemente (z.B. Schwenkriegel, Bolzen, Rastexzenter) an, die an der Stulpe befestigt sind.
Befestigungsart	Gibt die Art der Befestigung an, womit die Winkhaus Komponenten am Türelement befestigt werden.
DIN 18251-3:2002-11	Bescheinigt die Erfüllung der sicherheitsrelevanten Merkmale nach DIN 18251-3.
DIN Richtung	Die DIN-Richtung entspricht der Drehrichtung des Türflügels. Bei der Angabe der DIN steht der Betrachter immer an der Türseite, an welcher die Türbänder angebracht bzw. sichtbar sind.

T-FG1662 L03/40 92/8 M2 LS MC 2587976

DIN links

DIN links innenöffnend

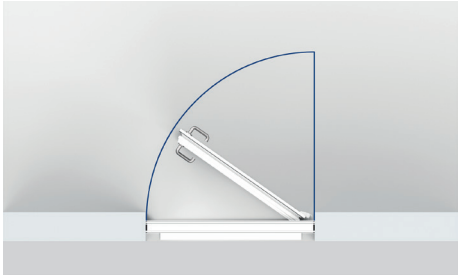

DIN links außenöffnend

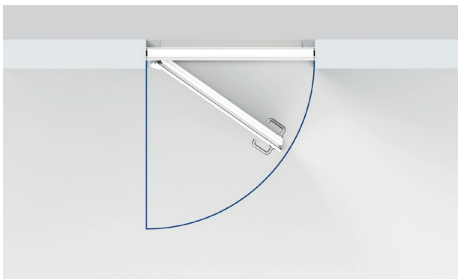

T-FG1662 L03/40 92/8 M2 LS MC 2587976

Dornmaß Bezeichnet das Maß D von der Mitte Drückernuss bis zur Stulpoberfläche.

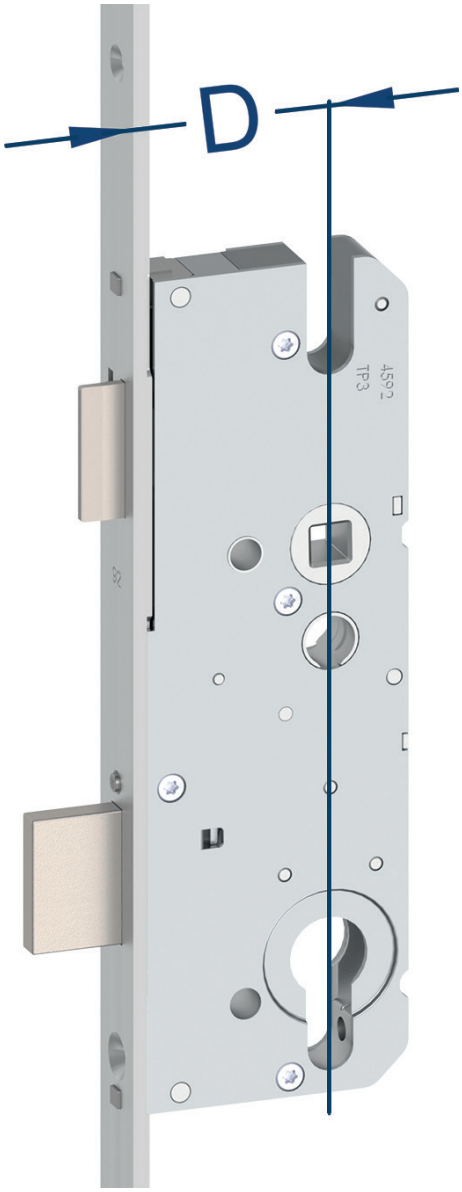

T-FG1662 L03/40 92/8 M2 LS MC 2587976

Drückernuss

Bezeichnet den Teil des Schlosses, der zur Aufnahme des Griffvierkantes dient, der die Falle betätigt, wenn er per Hand nach unten gedrückt wird.

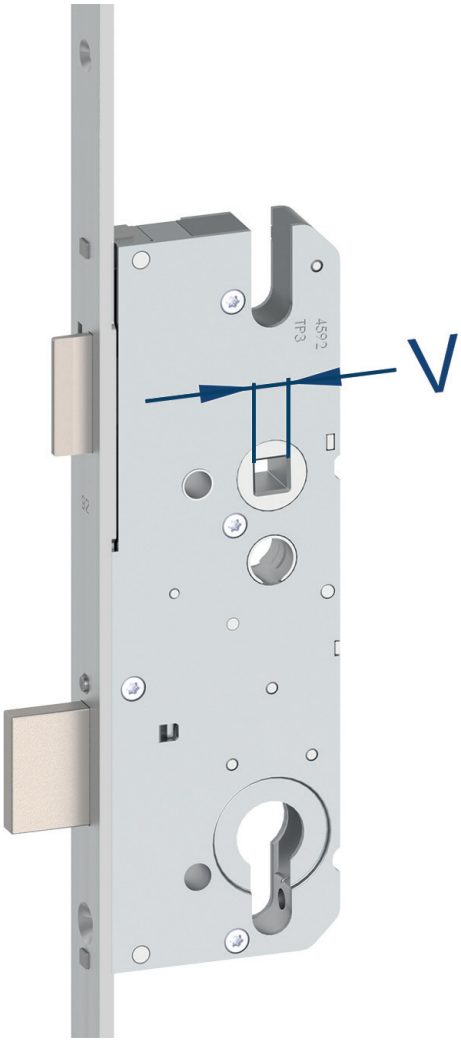

Drückernussausführung

Gibt die Ausführung des Teils des Schlosses an, welches zur Aufnahme des Griffvierkantes dient und die Falle betätigt, wenn es per Hand nach unten gedrückt wird.

Fallenausführung

Beschreibt die Art und Ausführung der Falle (z.B. Flüsterfalle, abgesetzte Falle, Rollenfalle).

T-FG1662 L03/40 92/8 M2 LS MC 2587976

Flügelfalzhöhe

Bezeichnet den senkrechten Abstand von der oberen Innenkante des Türflügels bis zur unteren Innenkante des Türflügels.

T-FG1662 L03/40 92/8 M2 LS MC 2587976

Griffhöhe

Bezeichnet den senkrechten Abstand von der unteren Stulpkante bis zur Mitte Drückernuss.

Hauptriegel

Bezeichnet den Teil des Schlosses, der üblicherweise in ein am Türrahmen befestigtes Rahmenteil einfährt und in den Schlosskasten zurückgezogen werden kann.

T-FG1662 L03/40 92/8 M2 LS MC 2587976

Nebenverriegelungsart	Beschreibt die Art der Nebenverriegelungselemente (z.B. Schwenkriegel, Bolzen, Rastexzenter). **Schwenkriegel TS1 Standard** Der einseitig angeschrägte Schwenkriegel greift tief in das Rahmenteil ein und sorgt so für größtmögliche Hinterkrallung. Eine Anlaufschräge von 3 mm ermöglicht einen starken Anzug des Türflügels an den Rahmen. Somit ist ein Auseinanderziehen von Flügel und Rahmen nahezu unmöglich. Die Schwenkriegel sind unabhängig voneinander im ausgeriegelten Zustand gegen Zurückdrücken gesichert.
Oberfläche	Beschreibt die Oberfläche und Beschichtung der Stulpe.
Öffnungsmöglichkeit	Gibt die Art des Türelementes an (1-flügelig oder 2-flügelig) sowie in welchen Flügel (aktiv oder inaktiv) die Sicherheits-Tür-Verriegelung eingebaut werden kann. **1-flügelig + 2-flügelig aktiv** **1-flügelig aktiv** **2-flügelig aktiv**
Profilmaterial	Das Profilmaterial beschreibt, den Werkstoff aus dem das Türelement (Türflügel in Verbindung mit Türrahmen) besteht.

T-FG1662 L03/40 92/8 M2 LS MC 2587976

Kunststoff

Aluminium

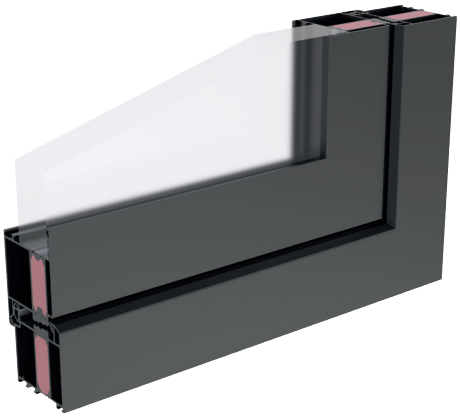

Schlossbetätigung

Beschreibt das Ver- und Entriegeln der Sicherheits-Tür-Verriegelung.

TT/Griffbetätigt

Schließen

Griff nach oben ziehen (max. 45°), die Verriegelungselemente werden ausgeriegelt.

T-FG1662 L03/40 92/8 M2 LS MC 2587976

Verriegeln

Nach dem korrekten Schließen wird durch eine Schlüsselumdrehung (ca. 1 x 360°) verriegelt. Dabei ist das Zuschnappen der Griffblockade während der Schlüsselumdrehung durch Überwinden eines kleinen Widerstandes wahrnehmbar. Der Griff kann nicht mehr nach unten gedrückt werden. Die Verriegelungselemente sind arretiert. Ein Zurückschieben der Verriegelungselemente von außen ist nicht mehr möglich.

Entriegeln

Eine Schlüsselumdrehung (ca. 1 x 360°) zurückdrehen. Das Lösen der Griff oder Schlüsselblockade ist wahrnehmbar. Der Griff kann nach unten gedrückt werden. Die Verriegelungselemente sind nicht mehr blockiert und können per Griff zurückgezogen werden.

Öffnen

Griff nach unten drücken (max. 45°), die Verriegelungselemente werden zurückgezogen und die Falle eingezogen.

T-FG1662 L03/40 92/8 M2 LS MC 2587976

Stulpart	Bezeichnet das Profil der im senkrechten Falz des Türflügels sichtbaren Metallfläche des Schlosses. 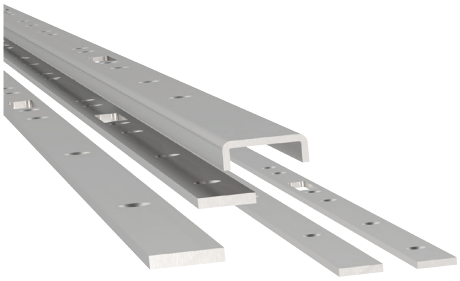
Stulpbreite	Bezeichnet den waagerechten Abstand von der linken Stulpkante zur rechten Stulpkante.
Stulpende	Gibt an, ob die Stulpen ein abgerundetes oder eckiges Stulpende besitzen.
Stulpvariante	Gibt in erster Linie die Bauhöhe der Sicherheits-Tür-Verriegelung sowie die Position der Nebenverriegelungselemente an. **Variante 62** Für niedrige Haus-/Nebeneingangstüren im Bezug auf die Positionen der Verriegelungselemente.
Türwächterfunktion	Optionale Funktion, bei der ein sogenannter Sperrbügel auf Wunsch das Öffnen des Türflügels auf geringe Distanz ermöglicht.
Werkstoff Falle	Gibt den Werkstoff an, aus welchem die Falle besteht.
Zertifizierung SKG	Bescheinigt die Anerkennung und die Klasse der Winkhaus Komponenten durch das Prüfinstitut SKG-IKOB.
Zusatzschloss	Optionale Funktion, bei der die komplette Verriegelung im verschlossenen Zustand über einen zusätzlichen sogenannten Zusatzschlosskasten gesperrt werden kann.
Zylindertyp	Beschreibt für welche Art von Schließzylinder das Schloss vorgerichtet ist. **Profilzylinder (PZ)** Die Mehrfachverriegelung ist für den Einbau aller der DIN 18252 bzw. DIN EN 1303 (Korrosionsklasse C) entsprechenden Profilzylinder vorgerichtet. Diese Standardzylinder haben einen Durchmesser von 17 mm.