# T-F2070 L03/35S 92/8 M2 MC 2948840

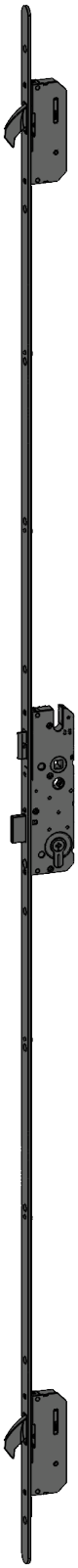

| Produktdetails | |
|---|---|
| Produktbasisklassen | Mehrfachverriegelung |
| Produkt-Funktionsgruppe | Schloss - mechanisch |
| Produktgruppe | hookLock |
| Produkt | hookLock/Schwenkriegel |
| Produktvariante | hookLock M (RS und LS) |

| Spezifikation | |
|---|---|
| Profilmaterial | Holz, Aluminium |
| Öffnungsmöglichkeit | 1-flügelig + 2-flügelig aktiv |
| Flügelfalzhöhe | 1.875 - 2.230 mm |
| Griffhöhe | 906 mm |
| Schlossbetätigung | TP/Schlüsselbetätigt |
| Stulpart | Flachstulp |
| Stulpbreite | 20 mm |
| Stulpvariante | Variante 70 |
| Stulpende | Abgerundet |
| Radius | Radius 10 mm |
| Dornmaß | 35 mm |
| Abstandsmaß | 92 mm |
| Zylindertyp | Profilzylinder (PZ) |
| Drückernuss | 8 mm |
| Drückernussausführung | Standard Drückernuss |
| Nebenverriegelungsart | Schwenkriegel TM6 Standard |
| Anzahl der Nebenverriegelungen | 2 |
| DIN Richtung | DIN links + rechts |
| Oberfläche | Matt chromatiert MC |
| Hauptriegel | Mit Hauptriegel |
| Fallenausführung | Standardfalle |
| Werkstoff Falle | Stahl |
| Türwächterfunktion | Ohne Türwächterfunktion |
| Zusatzschloss | Standard - Ohne Zusatzschloss |
| Befestigungsart | Standard Beschlagsschraube |

| Zertifizierung | |
|---|---|
| Zertifizierung SKG | SKG ** |
| DIN 18251-3:2002-11 | Klasse 4 |
| SBD/PAS24 | geeignet |

# T-F2070 L03/35S 92/8 M2 MC 2948840

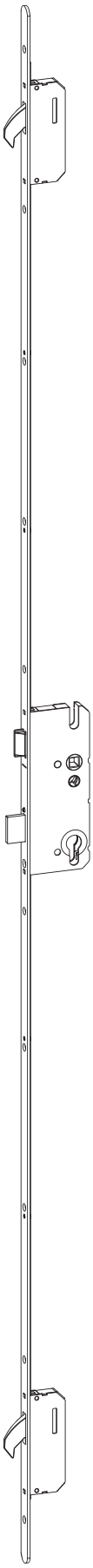

| Profilsysteme | |
|---|---|
| Profilhersteller | Alcoa (Kawneer), Aluprof |

# T-F2070 L03/35S 92/8 M2 MC 2948840

## Legende

**Abstandsmaß**

Bezeichnet die Entfernung A von Mitte Drückernuss bis zur Mitte des runden Zylinderkerns.

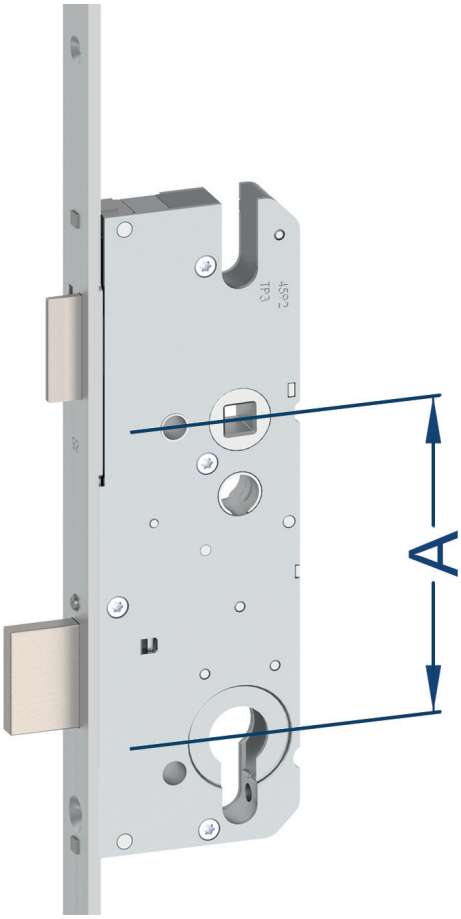


| | |
|---|---|
| **Anzahl der Nebenverriegelungen** | Gibt die Anzahl der Nebenverriegelungselemente (z.B. Schwenkriegel, Bolzen, Rastexzenter) an, die an der Stulpe befestigt sind. |
| **Befestigungsart** | Gibt die Art der Befestigung an, womit die Winkhaus Komponenten am Türelement befestigt werden. |
| **DIN 18251-3:2002-11** | Bescheinigt die Erfüllung der sicherheitsrelevanten Merkmale nach DIN 18251-3. |
| **DIN Richtung** | Die DIN-Richtung entspricht der Drehrichtung des Türflügels. Bei der Angabe der DIN steht der Betrachter immer an der Türseite, an welcher die Türbänder angebracht bzw. sichtbar sind. |

# T-F2070 L03/35S 92/8 M2 MC 2948840

## DIN links + rechts

### DIN links innenöffnend

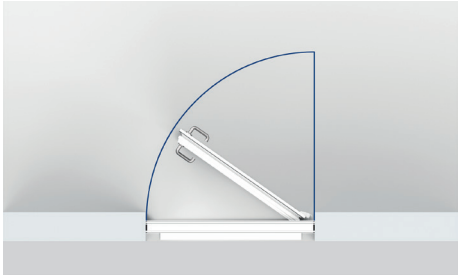

### DIN links außenöffnend

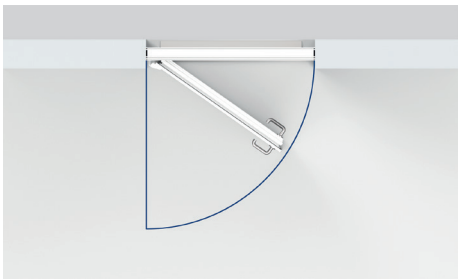

### DIN rechts innenöffnend

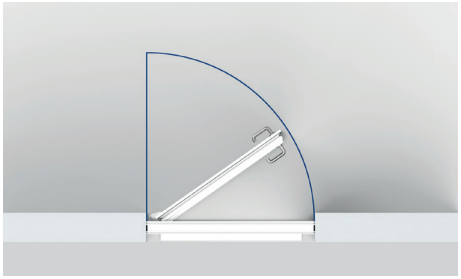

### DIN rechts außenöffnend

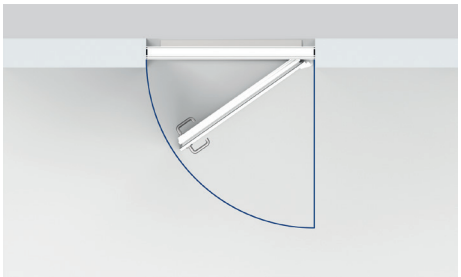

# T-F2070 L03/35S 92/8 M2 MC 2948840

**Dornmaß**

Bezeichnet das Maß D von der Mitte Drückernuss bis zur Stulpoberfläche.

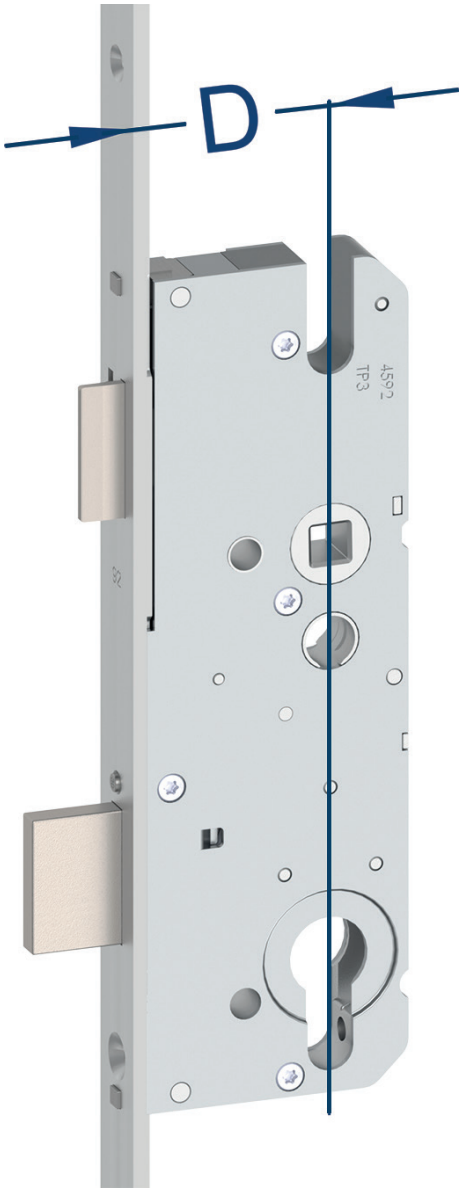

# T-F2070 L03/35S 92/8 M2 MC 2948840

**Drückernuss**

Bezeichnet den Teil des Schlosses, der zur Aufnahme des Griffvierkantes dient, der die Falle betätigt, wenn er per Hand nach unten gedrückt wird.

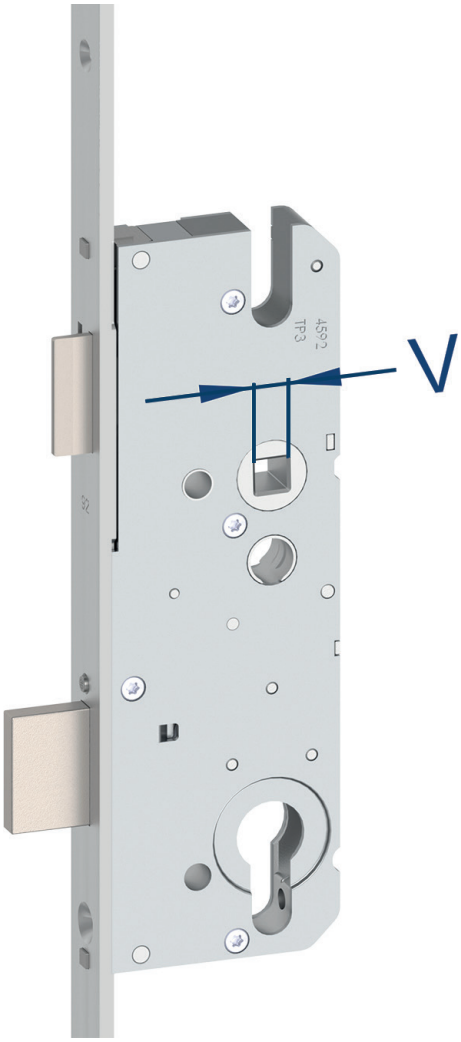


**Drückernussausführung**

Gibt die Ausführung des Teils des Schlosses an, welches zur Aufnahme des Griffvierkantes dient und die Falle betätigt, wenn es per Hand nach unten gedrückt wird.

**Fallenausführung**

Beschreibt die Art und Ausführung der Falle (z.B. Flüsterfalle, abgesetzte Falle, Rollenfalle).

# T-F2070 L03/35S 92/8 M2 MC 2948840

**Flügelfalzhöhe**

Bezeichnet den senkrechten Abstand von der oberen Innenkante des Türflügels bis zur unteren Innenkante des Türflügels.

# T-F2070 L03/35S 92/8 M2 MC 2948840

**Griffhöhe**

Bezeichnet den senkrechten Abstand von der unteren Stulpkante bis zur Mitte Drückernuss.

**Hauptriegel**

Bezeichnet den Teil des Schlosses, der üblicherweise in ein am Türrahmen befestigtes Rahmenteil einfährt und in den Schlosskasten zurückgezogen werden kann.

# T-F2070 L03/35S 92/8 M2 MC 2948840

**Nebenverriegelungsart**

Beschreibt die Art der Nebenverriegelungselemente (z.B. Schwenkriegel, Bolzen, Rastexzenter).

**Schwenkriegel TM6 Standard**
Der beidseitig angeschrägte Schwenkriegel greift tief in das Rahmenteil ein und sorgt so für größtmögliche Hinterkrallung. Eine Anlaufschräge von jeweils 3 mm (links / rechts verwendbar) ermöglicht einen starken Anzug des Türflügels an den Rahmen. Somit ist ein Auseinanderziehen von Flügel und Rahmen nahezu unmöglich. Die Schwenkriegel sind unabhängig voneinander im ausgeriegelten Zustand gegen Zurückdrücken gesichert.

**Oberfläche**

Beschreibt die Oberfläche und Beschichtung der Stulpe.

**Öffnungsmöglichkeit**

Gibt die Art des Türelementes an (1-flügelig oder 2-flügelig) sowie in welchen Flügel (aktiv oder inaktiv) die Sicherheits-Tür-Verriegelung eingebaut werden kann.

**1-flügelig + 2-flügelig aktiv**

**1-flügelig aktiv**

**2-flügelig aktiv**

**Profilmaterial**

Das Profilmaterial beschreibt, den Werkstoff aus dem das Türelement (Türflügel in Verbindung mit Türrahmen) besteht.

# T-F2070 L03/35S 92/8 M2 MC 2948840

Holz

Aluminium

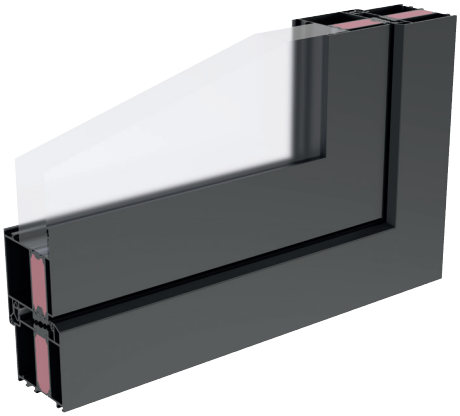

| | |
|---|---|
| **Radius** | Gibt den Radius an, mit welchem die Stulpenden abgerundet sind. |
| **Schlossbetätigung** | Beschreibt das Ver- und Entriegeln der Sicherheits-Tür-Verriegelung.<br>**TP/Schlüsselbetätigt**<br>**Schließen/Verriegeln**<br>Nach dem Schließen der Tür wird durch zweimaliges Drehen (ca. 2 x 360°) des Schlüssels im Schließzylinder die Tür verriegelt. Dabei fahren die Verriegelungs-elemente in die Rahmenteile ein. Die Verriegelungselemente sind arretiert. Ein Zurückschieben der Verriegelungselemente von außen ist nicht mehr möglich. |

# T-F2070 L03/35S 92/8 M2 MC 2948840

**Entriegeln/Öffnen**
Durch zwei Schlüsselumdrehungen (ca. 2 x 360°) entgegengesetzt zur Verschlussrichtung wird das Schloss entriegelt und geöffnet. Die Verriegelungselemente sind nicht mehr blockiert und die Falle wird bei Betätigung des Griffs oder Schlüssels eingezogen, sodass die Tür geöffnet werden kann.

| | |
|---|---|
| **Stulpart** | Bezeichnet das Profil der im senkrechten Falz des Türflügels sichtbaren Metallfläche des Schlosses. 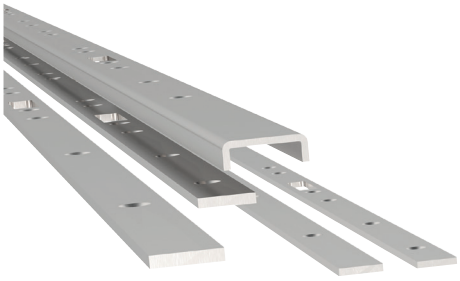 |
| **Stulpbreite** | Bezeichnet den waagerechten Abstand von der linken Stulpkante zur rechten Stulpkante. |
| **Stulpende** | Gibt an, ob die Stulpen ein abgerundetes oder eckiges Stulpende besitzen. |
| **Stulpvariante** | Gibt in erster Linie die Bauhöhe der Sicherheits-Tür-Verriegelung sowie die Position der Nebenverriegelungselemente an.<br>**Variante 70**<br>Für standard Haus-/Nebeneingangstüren im Bezug auf die Positionen der Verriegelungselemente. |
| **Türwächterfunktion** | Optionale Funktion, bei der ein sogenannter Sperrbügel auf Wunsch das Öffnen des Türflügels auf geringe Distanz ermöglicht. |
| **Werkstoff Falle** | Gibt den Werkstoff an, aus welchem die Falle besteht. |
| **Zertifizierung SKG** | Bescheinigt die Anerkennung und die Klasse der Winkhaus Komponenten durch das Prüfinstitut SKG-IKOB. |
| **Zusatzschloss** | Optionale Funktion, bei der die komplette Verriegelung im verschlossenen Zustand über einen zusätzlichen sogenannten Zusatzschlosskasten gesperrt werden kann. |
| **Zylindertyp** | Beschreibt für welche Art von Schließzylinder das Schloss vorgerichtet ist. |

# T-F2070 L03/35S 92/8 M2 MC 2948840

### Profilzylinder (PZ)
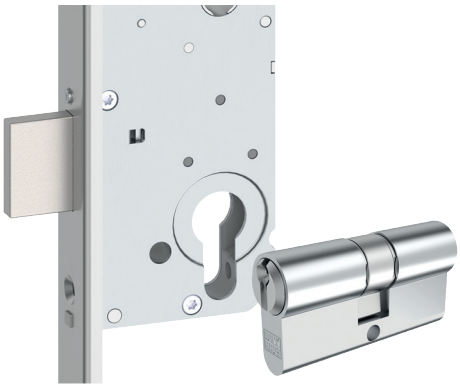
Die Mehrfachverriegelung ist für den Einbau aller der DIN 18252 bzw. DIN EN 1303 (Korrosionsklasse C) entsprechenden Profilzylinder vorgerichtet. Diese Standardzylinder haben einen Durchmesser von 17 mm.